Iris

Termostatkran

Art.nr.	914008835
Utførelser:	Børstet bronse
Serie:	Iris
EAN	5708516847533



Egenskaper:

Keramisk innsats
Vannforbruk maks. 20 l/min
Standard 150 mm c/c
1/2" uttak for dusj
Temperatur- og trykkkompenserende ventil
Inkl. veggrosetter og eksentriske forskruninger

Tekniske funksjoner

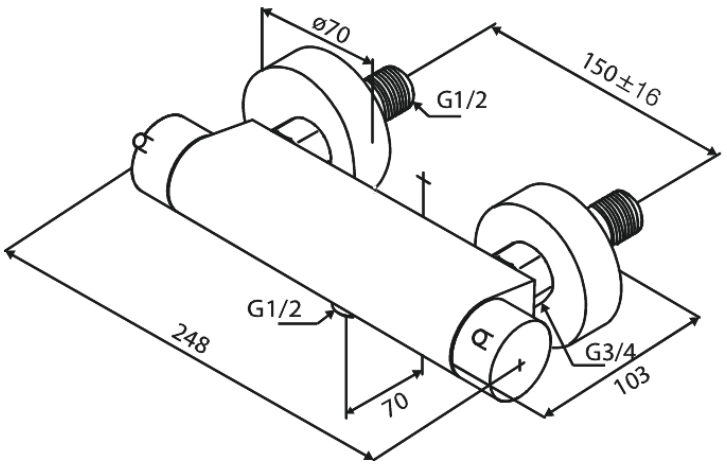

Korsbakken Bad AS
Hasleveien 28, 0571 Oslo

Tel.: +47 22 35 27 60 firmapost@korsbakken.no

Besøk nettstedet for mer informasjon https://www.korsbakken.no/