Silhouet

Servantkran for innbygging (180 mm)

Art.nr.	746257900
Utførelser:	Børstet messing
Serie:	Silhouet
EAN	5708516835516



Egenskaper:

Innbyggingsdybde: min. 63mm - max. 78mm
Rosett, tut og grep i metall
Vannforbruk maks. 5 l/min

Tekniske funksjoner

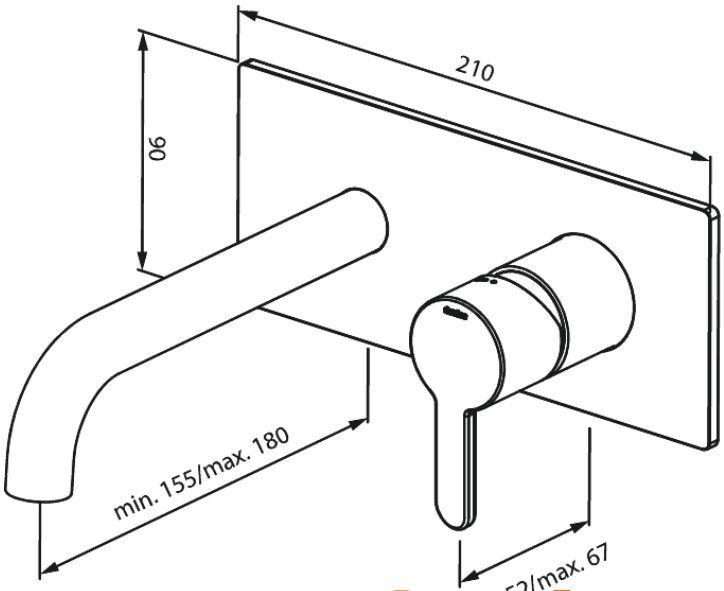

Korsbakken Bad AS
Hasleveien 28, 0571 Oslo

Tel.: +47 22 35 27 60 firmapost@korsbakken.no

Besøk nettstedet for mer informasjon https://www.korsbakken.no/