Silhouet

# Takduschpaket 160 MM CC

| | |
|---|---|
| **Art.nr.** | 579596100 |
| **Utførelser:** | Sort matt |
| **Serie:** | Silhouet |
| **EAN** | 5708516824985 |



**Egenskaper:**

Justerbar høyde
1750 mm dusjslange i metall
Integrert omkaster
Inkl. 250 mm takdusj, hånddusj og slange
160 CC
Hodedusj maks. 8 l/min / Hånddusj maks. 8 l/min (ved 300 kPa)

**Tekniske funksjoner**



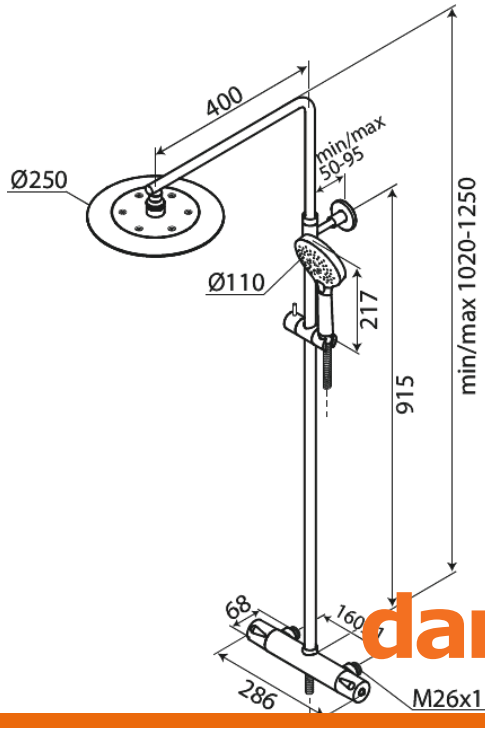


**Korsbakken Bad AS**
Hasleveien 28, 0571 Oslo

Tel.: +47 22 35 27 60 firmapost@korsbakken.no

Besøk nettstedet for mer informasjon https://www.korsbakken.no/

damixa